Computer Desk

Instruction Manual

FTMZZ01

- 120cm
- 140cm
- 160cm



Please read this manual carefully before use and keep it for future reference.

The illustrations are for reference purposes only. In case of any differences, the actual product shall prevail.

Two-Person Assembly Required



Tools Required (Not Included)



Scan the QR code for the installation video

EN

GENERAL GUIDELINES

- Please read the following instruction carefully and use the product accordingly.
- Please keep this manual and hand it over when you transfer the product.
- This summary may not include every detail of all variations and considered steps. Please contact us when further information and help are needed.

WARNINGS

- Children are not allowed to assemble the product. During assembly, keep all any small parts out of the reach of children as they may be fatal if swallowed or inhaled.
- Children are forbidden to climb or play on the product to avoid serious bodily injury caused by the toppling.
- Keep plastic packing bags out of reach of children to avoid any potential danger, such as suffocation.
- Do not place overweight items on it.



WARNING!

CHOKING HAZARD: Contains small parts. Not for children under 3 years old.

NOTES

- The product is intended for indoor use only. The product must be assembled and used in accordance with the provisions of the manual. Personal injury and/or damage to product may occur if products are used outside of their intended purposes and/or if products have been changed/modified from their original design. The seller does not assume any responsibility or liability with respect to any injury/damage caused by incorrect assembly or improper use.
- Avoid long-term exposure to humid environments to prevent mildew.
- Keep the product away from fire sources and high temperatures. Do not expose the product to direct sunlight.
- Do not place any hot objects on the surface of the product.
- If there are any defective or missing parts after unpacking, please cease assembly immediately and contact us.
- Please assemble the item on a spacious surface and do not place the unwrapped product directly on the ground to avoid product damage.
- Please do not stand or sit on the wooden boards.
- Please wear gloves during the assembly and/or disassembly process to avoid scratches from any sharp edges.
- Please match the corresponding part and fitting based on the part number in the manual.
- Please keep the product away from sharp, pointed objects and corrosive substances to prevent product damage.
- Please place this item on level, solid ground during use.

FR

CONSIGNES GÉNÉRALES

- Veuillez lire attentivement les instructions suivantes et utiliser le produit conformément aux consignes.
- Veuillez conserver ce manuel et le remettre lors de toute manipulation du produit.
- Ce résumé peut ne pas inclure tous les détails des différentes options et étapes. Veuillez nous contacter pour toute information complémentaire ou assistance.

AVERTISSEMENTS

- Les enfants ne sont pas autorisés à assembler le produit. Pendant l'assemblage, tenez toutes les petites pièces hors de leur portée, car elles peuvent être mortelles en cas d'ingestion ou d'inhalation.
- Il est interdit aux enfants de grimper sur le produit ou de jouer dessus afin d'éviter tout risque de blessure grave en cas de basculement.
- Gardez les sacs d'emballage en plastique hors de portée des enfants afin d'éviter tout danger potentiel, tel que l'étouffement.
- Ne placez pas d'objets trop lourds dessus.



ATTENTION !

RISQUE D'ÉTOUFFEMENT : Contient de petites pièces. Ne convient pas aux enfants de moins de 3 ans.

REMARQUES

- Ce produit est destiné à un usage intérieur uniquement. Il doit être assemblé et utilisé conformément aux instructions du manuel. Des blessures et/ou des dommages matériels peuvent survenir en cas d'utilisation non conforme à sa destination et/ou de modification du produit par rapport à sa conception d'origine. Le vendeur décline toute responsabilité en cas de blessure ou de dommage causé par un assemblage incorrect ou une utilisation inappropriée.
- Évitez toute exposition prolongée à l'humidité afin de prévenir la formation de moisissures.
- Tenez le produit éloigné de toute source de chaleur et de toute source de chaleur. Ne l'exposez pas à la lumière directe du soleil.
- Ne posez aucun objet chaud sur la surface du produit.
- Si des pièces sont défectueuses ou manquantes après le déballage, veuillez interrompre immédiatement l'assemblage et nous contacter.
- Veuillez assembler le produit sur une surface dégagée et ne le posez pas directement au sol après déballage afin d'éviter tout dommage.
- Veuillez ne pas vous tenir debout ni vous asseoir sur les planches en bois. • Veuillez porter des gants lors du montage et/ou du démontage afin d'éviter les rayures dues aux arêtes vives.
- Veuillez identifier la pièce et le raccord correspondants en vous référant au numéro de pièce indiqué dans le manuel.
- Veuillez tenir le produit éloigné des objets pointus et des substances corrosives afin d'éviter tout dommage.
- Veuillez utiliser cet article sur une surface plane et stable.

ES

INSTRUCCIONES GENERALES

- Lea atentamente las siguientes instrucciones y utilice el producto según corresponda.
- Conserve este manual y entréguelo al transferir el producto.
- Es posible que este resumen no incluya todos los detalles de todas las variaciones y los pasos a seguir. Contáctenos si necesita más información o ayuda.

ADVERTENCIAS

- No se permite que los niños monten el producto. Durante el montaje, mantenga todas las piezas pequeñas fuera del alcance de los niños, ya que pueden ser mortales si se ingieren o inhalan.
- Se prohíbe a los niños subirse o jugar con el producto para evitar lesiones corporales graves si se cae.
- Mantenga las bolsas de plástico del embalaje fuera del alcance de los niños para evitar posibles peligros, como la asfixia.
- No coloque objetos con sobrepeso sobre el producto.



¡ADVERTENCIA!
PELIGRO DE ASFIXIA: Contiene piezas pequeñas. No apto para niños menores de 3 años.

NOTAS

- Este producto está diseñado exclusivamente para uso en interiores. Debe ensamblarse y utilizarse de acuerdo con las instrucciones del manual. Se pueden producir lesiones personales o daños al producto si se utiliza para fines distintos a los previstos o si se modifica su diseño original. El vendedor no asume ninguna responsabilidad por lesiones o daños causados por un montaje o uso incorrectos.
- Evite la exposición prolongada a ambientes húmedos para prevenir la aparición de moho.
- Mantenga el producto alejado de fuentes de fuego y altas temperaturas. No lo exponga a la luz solar directa.
- No coloque objetos calientes sobre la superficie del producto.
- Si después de desembalarlo encuentra alguna pieza defectuosa o faltante, detenga el montaje inmediatamente y póngase en contacto con nosotros.
- Monte el artículo sobre una superficie amplia y no lo coloque directamente sobre el suelo sin envolver para evitar daños.
- No se suba ni se siente sobre las tablas de madera. • Use guantes durante el montaje y/o desmontaje para evitar rayones con bordes afilados.
- Seleccione la pieza y el accesorio correspondientes según el número de pieza del manual.
- Mantenga el producto alejado de objetos afilados y puntiagudos, así como de sustancias corrosivas, para evitar daños.
- Coloque este producto sobre una superficie plana y sólida durante su uso.

DE

ALLGEMEINE HINWEISE

- Bitte lesen Sie die folgende Anleitung sorgfältig durch und verwenden Sie das Produkt entsprechend.
- Bitte bewahren Sie diese Anleitung auf und geben Sie sie bei der Übergabe des Produkts weiter.
- Diese Zusammenfassung enthält möglicherweise nicht alle Details aller Varianten und Arbeitsschritte. Bitte kontaktieren Sie uns, wenn Sie weitere Informationen oder Hilfe benötigen.

WARNHINWEISE

- Kinder dürfen das Produkt nicht zusammenbauen. Halten Sie während des Zusammenbaus alle Kleinteile von Kindern fern, da diese beim Verschlucken oder Einatmen lebensgefährlich sein können.
- Kindern ist es untersagt, auf dem Produkt zu klettern oder darauf zu spielen, um schwere Verletzungen durch Umkippen zu vermeiden.
- Bewahren Sie die Plastikverpackungsbeutel außerhalb der Reichweite von Kindern auf, um Erstickungsgefahr zu vermeiden.
- Stellen Sie keine schweren Gegenstände darauf.



WARNUNG!
Erstickungsgefahr: Enthält Kleinteile. Nicht für Kinder unter 3 Jahren geeignet.

HINWEISE

- Das Produkt ist nur für den Innenbereich bestimmt. Das Produkt muss gemäß der Anleitung zusammengebaut und verwendet werden. Bei unsachgemäßer Verwendung oder Modifikation des Produkts können Verletzungen und/oder Sachschäden auftreten. Der Verkäufer übernimmt keine Haftung für Schäden, die durch fehlerhafte Montage oder unsachgemäße Verwendung entstehen.
- Vermeiden Sie längere Einwirkung von Feuchtigkeit, um Schimmelbildung vorzubeugen.
- Halten Sie das Produkt von Feuer und hohen Temperaturen fern. Setzen Sie das Produkt keiner direkten Sonneneinstrahlung aus.
- Stellen Sie keine heißen Gegenstände auf die Oberfläche des Produkts.
- Sollten nach dem Auspacken Teile fehlen oder defekt sein, unterbrechen Sie die Montage bitte sofort und kontaktieren Sie uns.
- Montieren Sie das Produkt auf einer ausreichend großen Fläche und stellen Sie es nicht direkt auf den Boden, um Beschädigungen zu vermeiden.
- Stellen oder setzen Sie sich nicht auf die Holzplatten.
- Tragen Sie beim Auf- und Abbau Handschuhe, um Kratzer durch scharfe Kanten zu vermeiden.
- Bitte wählen Sie das passende Ersatzteil anhand der Teilenummer in der Bedienungsanleitung aus.
- Halten Sie das Produkt von scharfen, spitzen Gegenständen und ätzenden Substanzen fern, um Beschädigungen zu vermeiden.
- Stellen Sie das Produkt während des Gebrauchs auf einen ebenen, festen Untergrund.

PART LIST

/ LISTE DES PIÈCES / LISTA DE PIEZAS / TEILELISTE

① x1 PCS	② x1 PCS	③ x1 PCS	④ x1 PCS
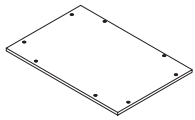	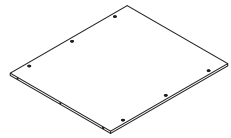	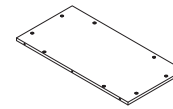	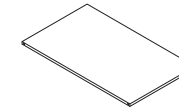
⑤ x1 PCS	⑥ x1 PCS	⑦ x2 PCS	⑧ x2 PCS
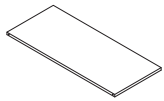	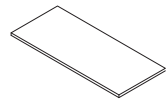	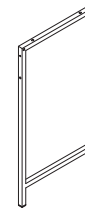	
⑨ x4 PCS	⑩ x2 PCS	⑪ x1 PCS	⑫ x6 PCS
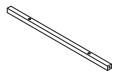	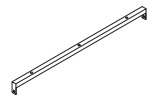		
⑬ x3 PCS	⑭ x3 PCS		
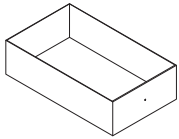	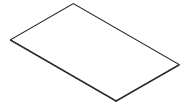		

HARDWARE LIST

/ LISTE DU MATÉRIEL / LISTA DE HARDWARE / HARDWARELISTE

A	B	C	D	E
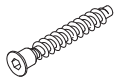			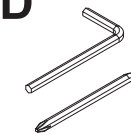	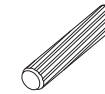
M6*48mm	M6*12mm	M6*28mm	S4	Ø6*40mm
8PCS (Extra 2)	8 PCS (Extra 2)	34 PCS (Extra 2)	1PCS	6PCS (Extra 1)

F	G	H	I
	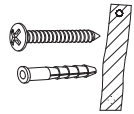		
			M4*8mm
8PCS (Extra 1)	2PCS	3PCS	16 PCS (Extra 2)

ASSEMBLY

/ ASSEMBLÉ / ASAMBLEA / MONTAGE

1

F  **x 8 pcs**

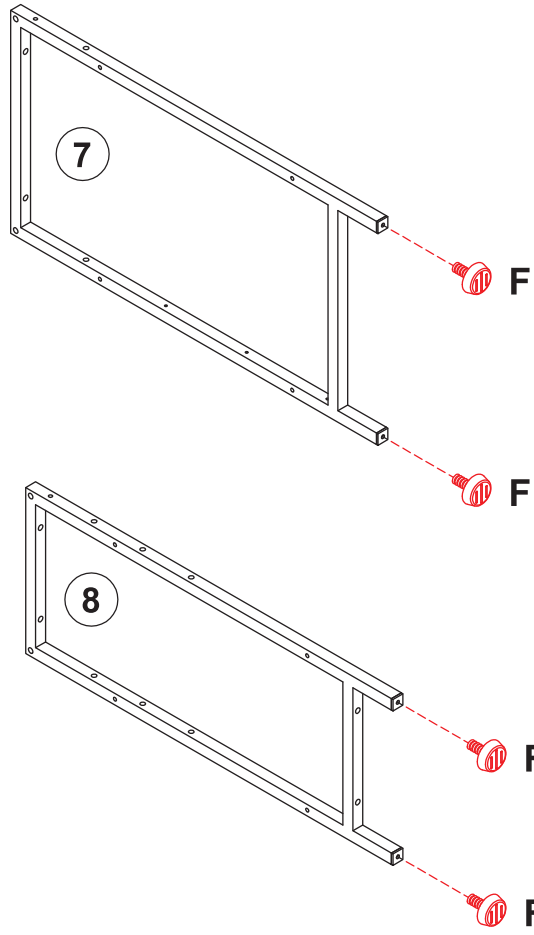

x2

2

C  x 4 pcs

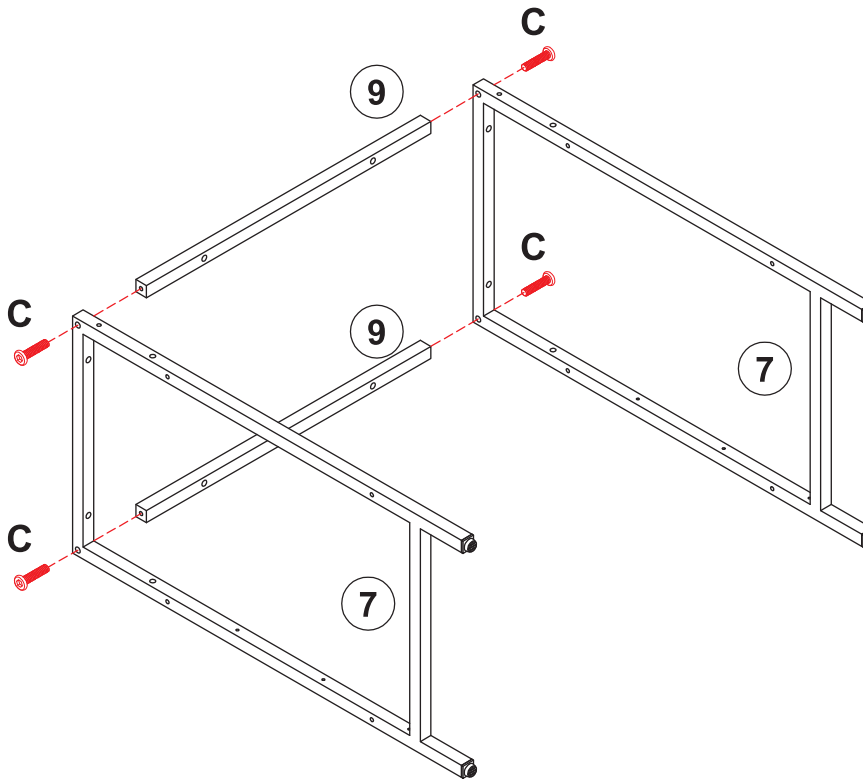

3

I |  | x 6 pcs

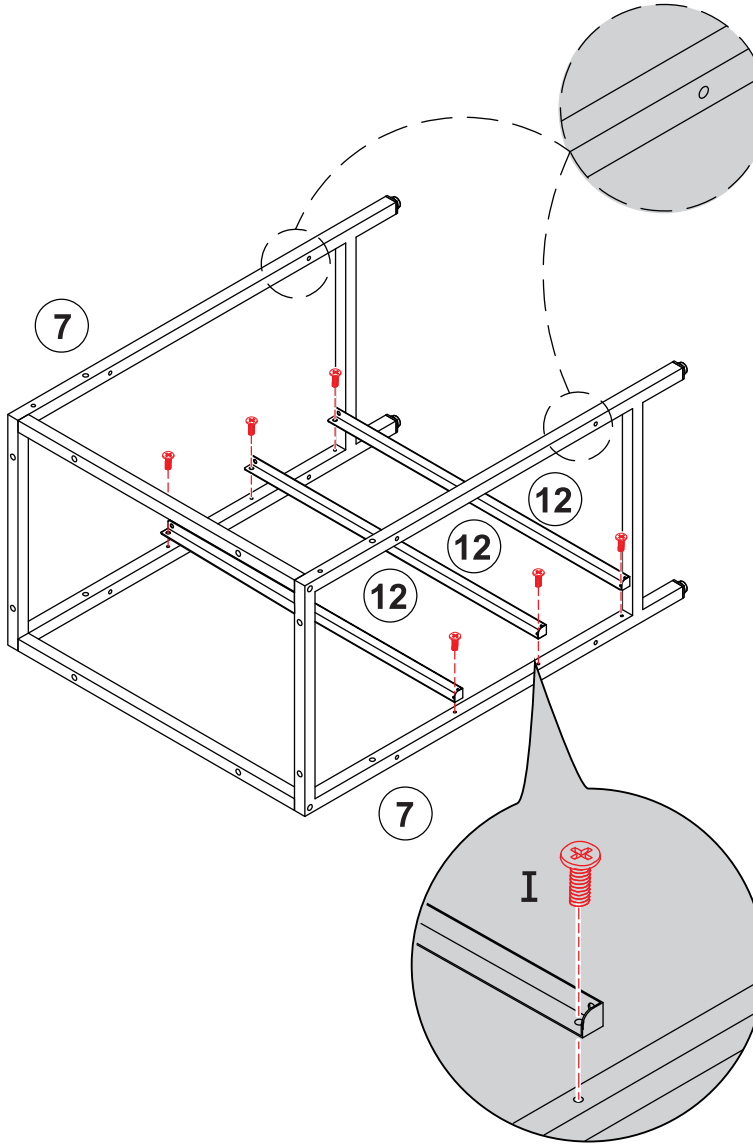

4

I  x 6 pcs

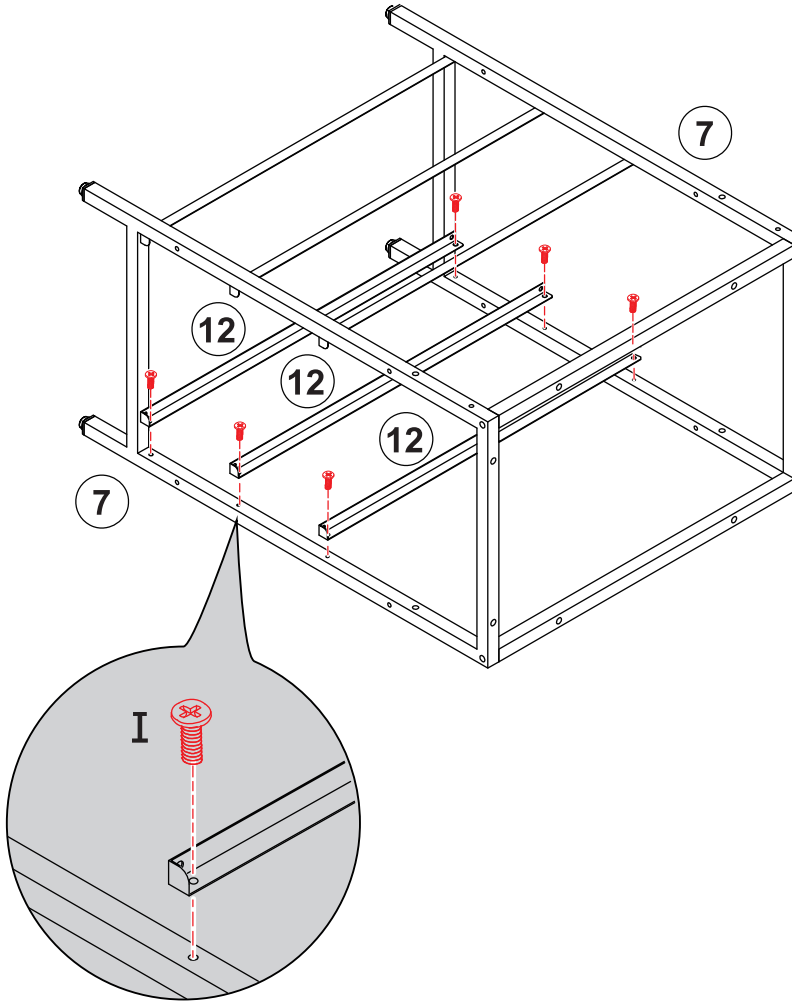

5

C  x 4 pcs

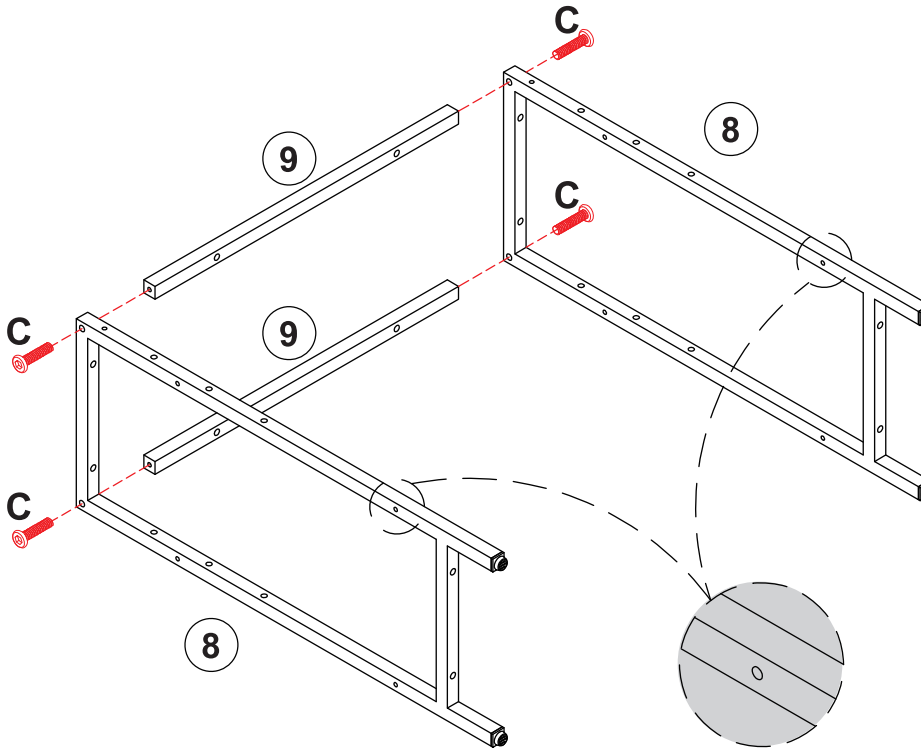

6

A 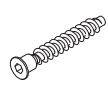 x 4 pcs

C  x 4 pcs

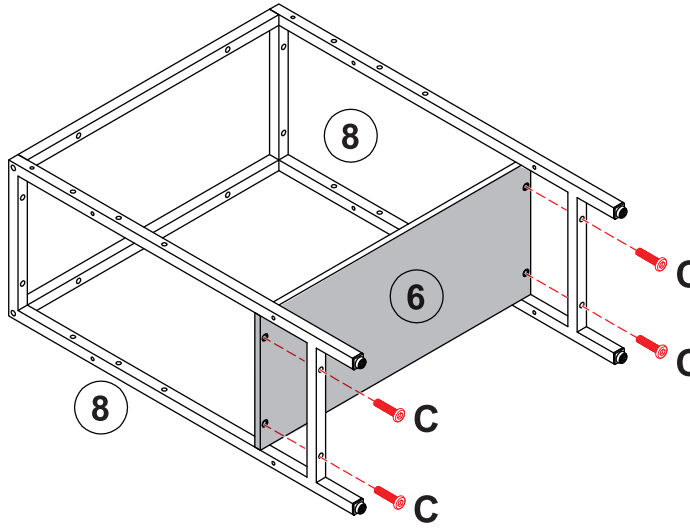

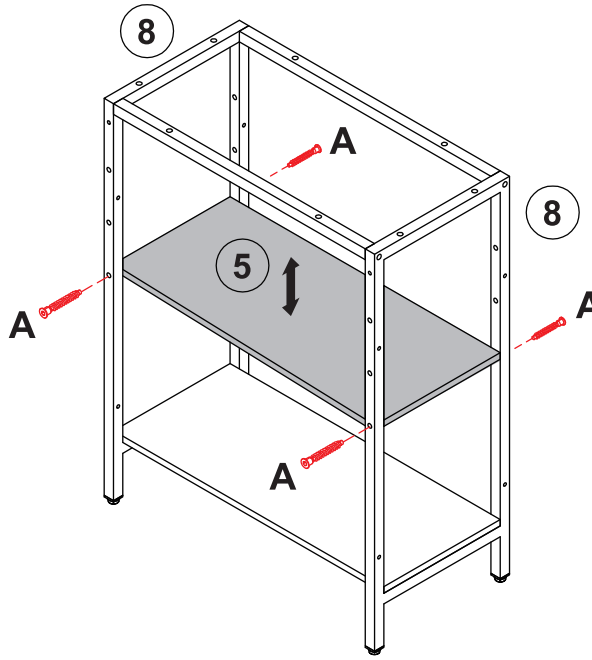

7

C  x 6 pcs

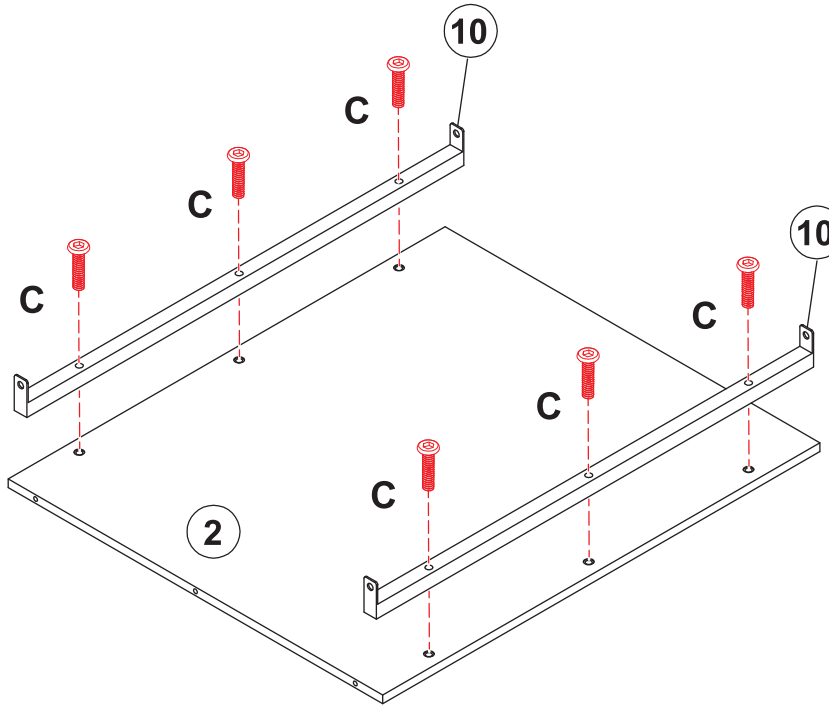

8

B  **x 4 pcs**

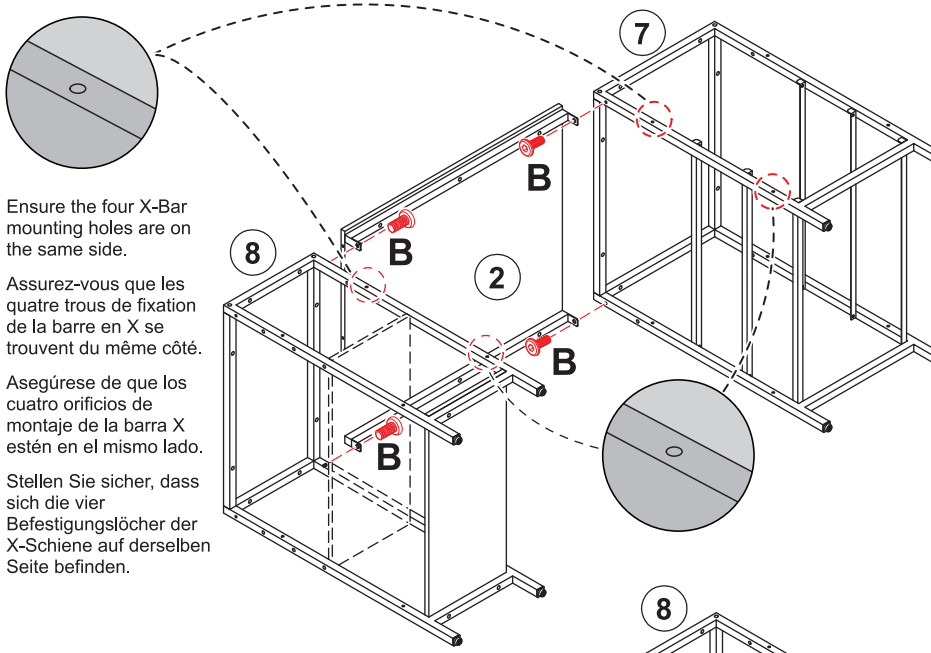

Ensure the four X-Bar mounting holes are on the same side.

Assurez-vous que les quatre trous de fixation de la barre en X se trouvent du même côté.

Asegúrese de que los cuatro orificios de montaje de la barra X estén en el mismo lado.

Stellen Sie sicher, dass sich die vier Befestigungslöcher der X-Schiene auf derselben Seite befinden.

OR

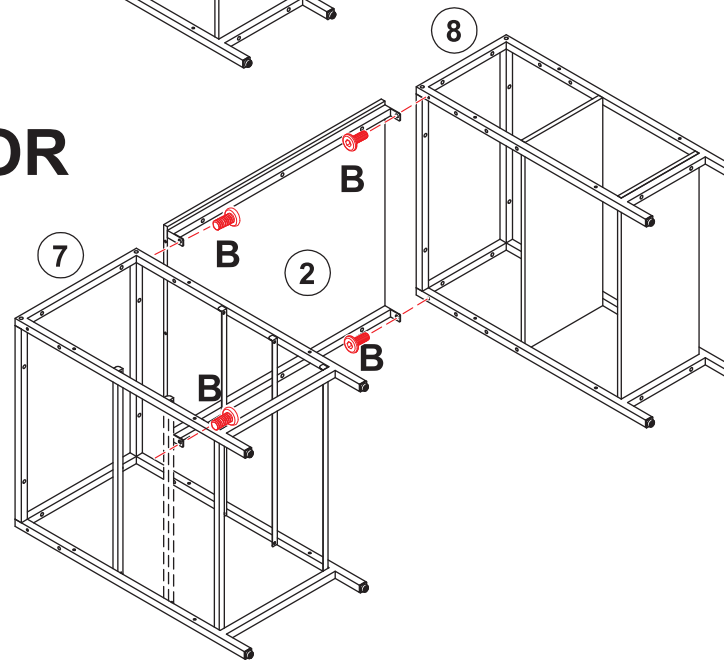

9

E  x 6 pcs

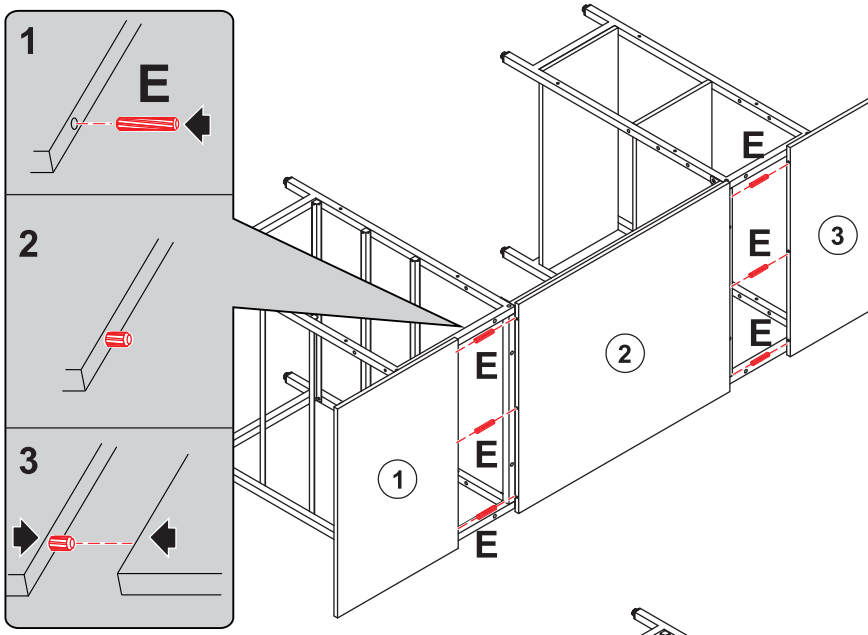

OR

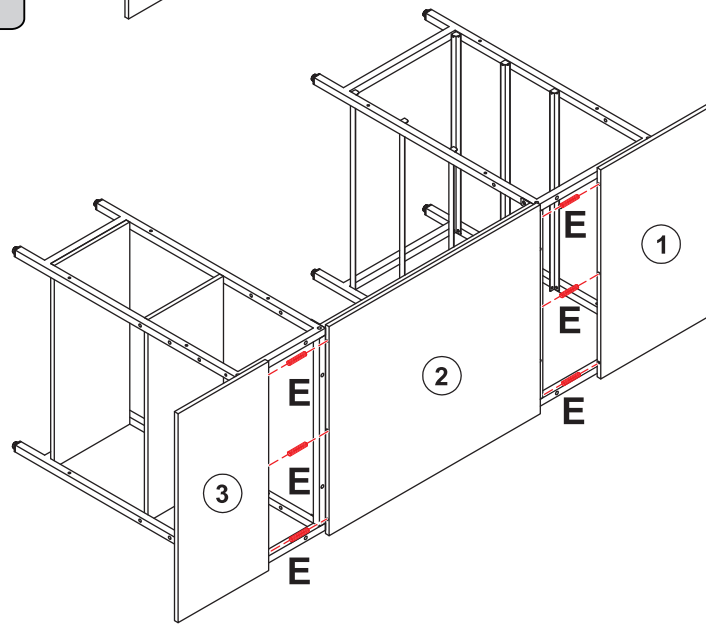

10

C  x 16 pcs

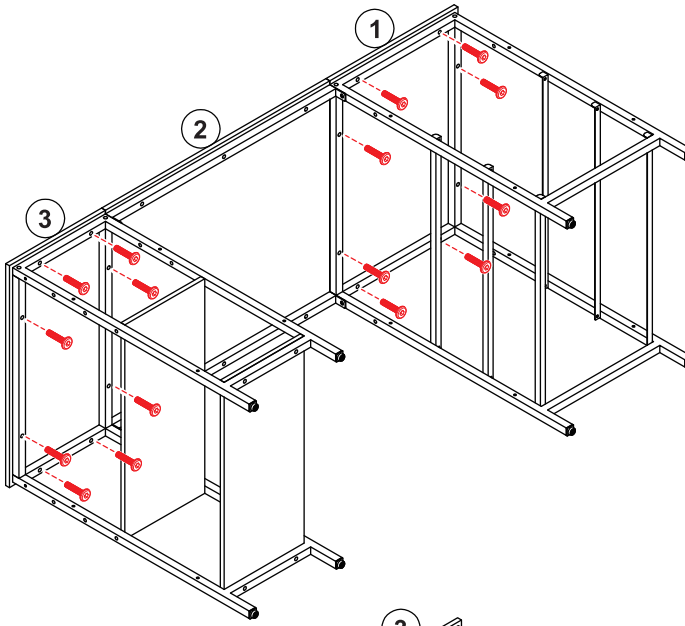

OR

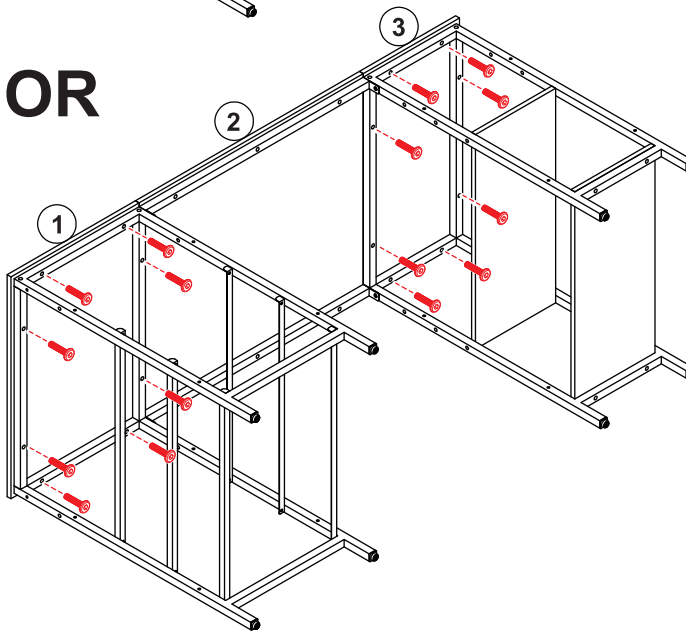

After installing Components 1 and 3, tighten all screws to ensure stability and prevent loosening during use.

Après l'installation des composants 1 et 3, serrez toutes les vis afin d'assurer la stabilité et d'éviter tout desserrage pendant l'utilisation.

Después de instalar los componentes 1 y 3, apriete todos los tornillos para garantizar la estabilidad y evitar que se aflojen durante el uso.

Ziehen Sie nach der Montage der Komponenten 1 und 3 alle Schrauben fest, um die Stabilität zu gewährleisten und ein Lösen während des Gebrauchs zu verhindern.

11

A 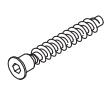 x 4 pcs

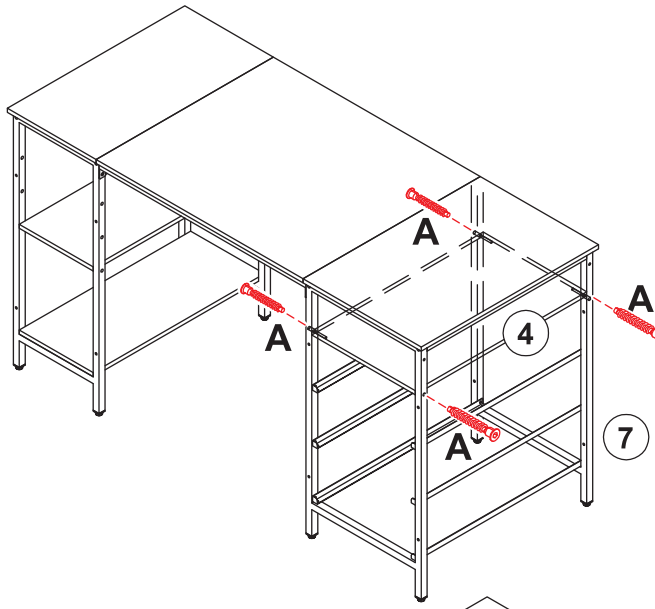

OR

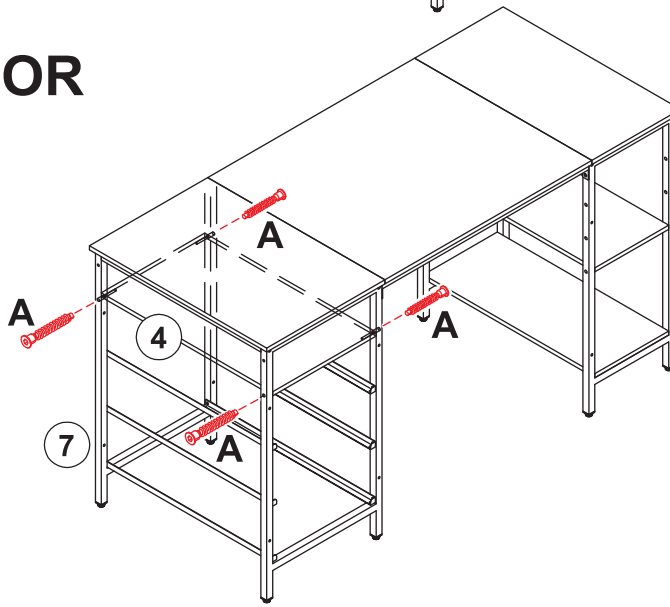

12

B | x 4 pcs

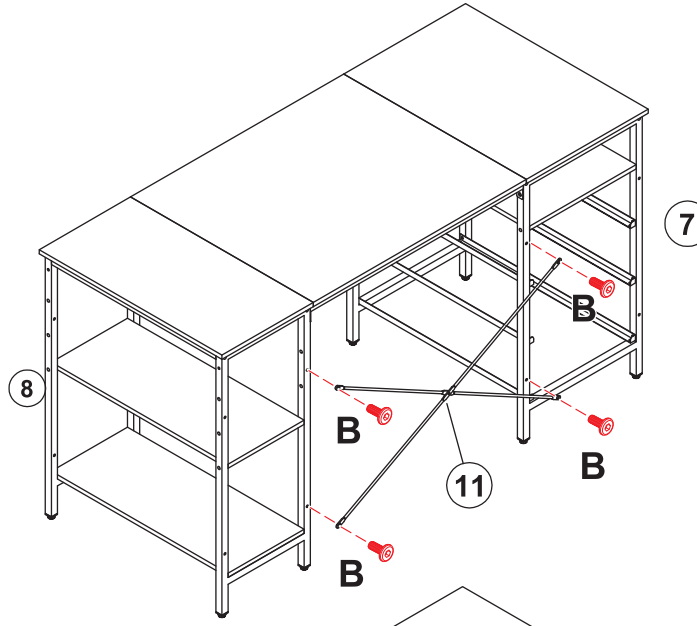

OR

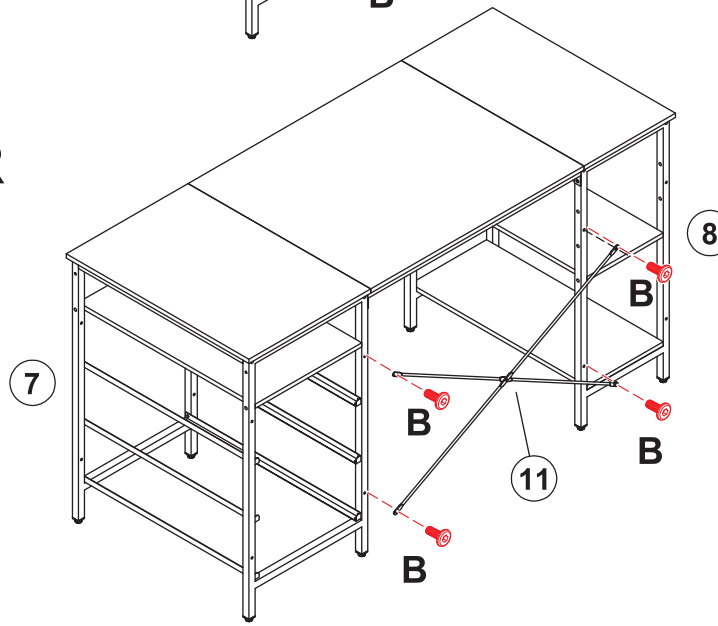

13

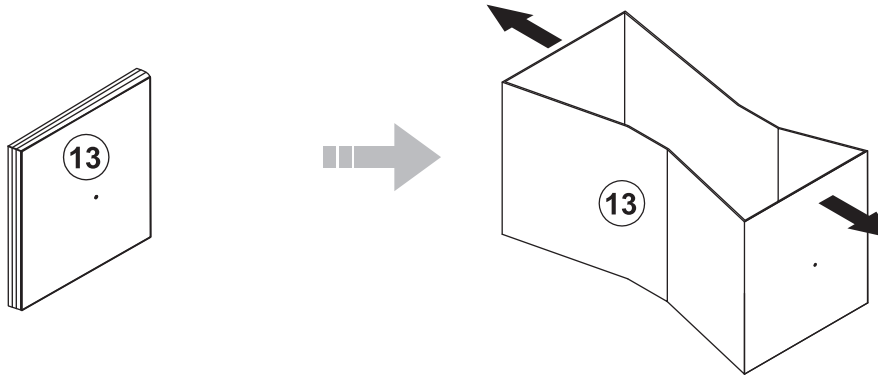

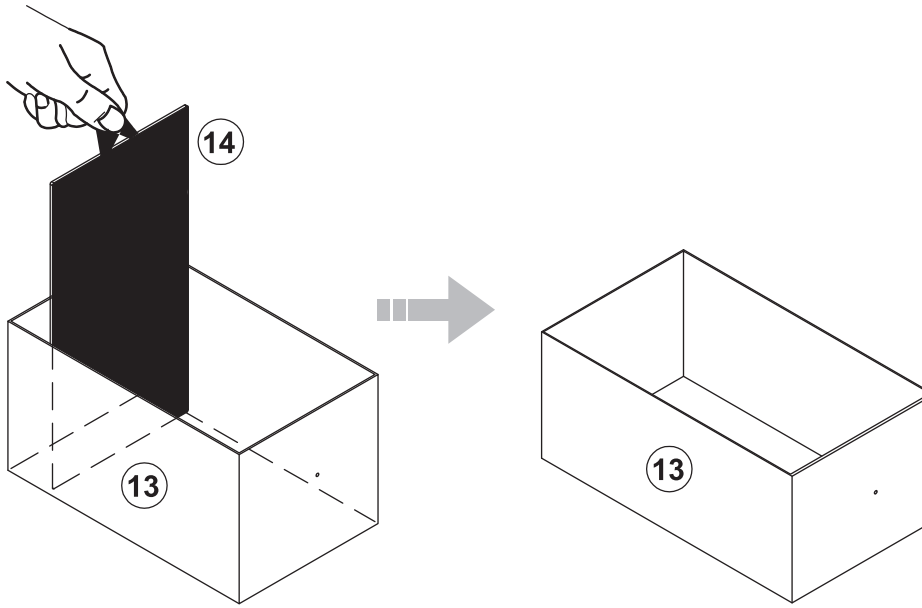

x3

14

H  x 3 pcs

I  x 3 pcs

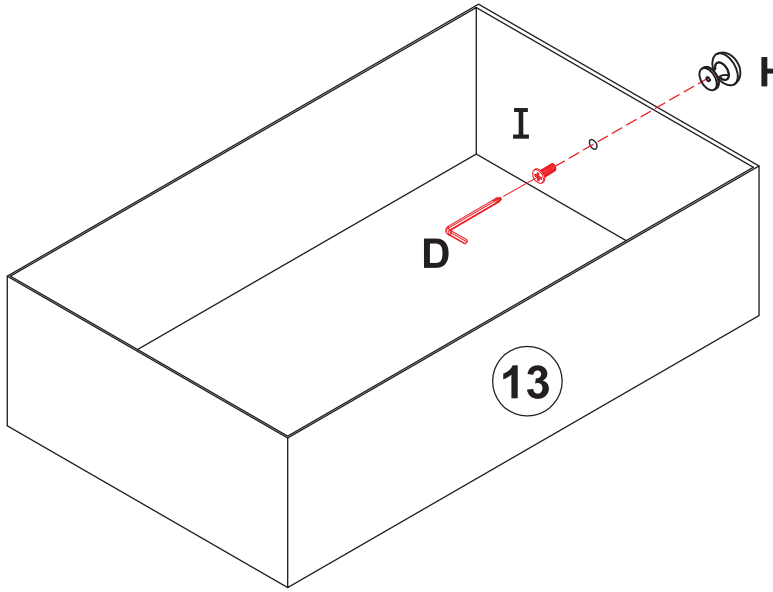

x3

15

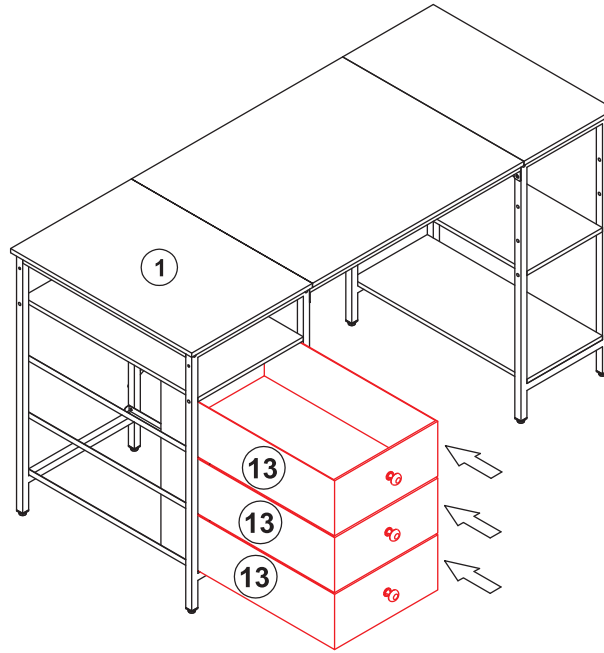

OR

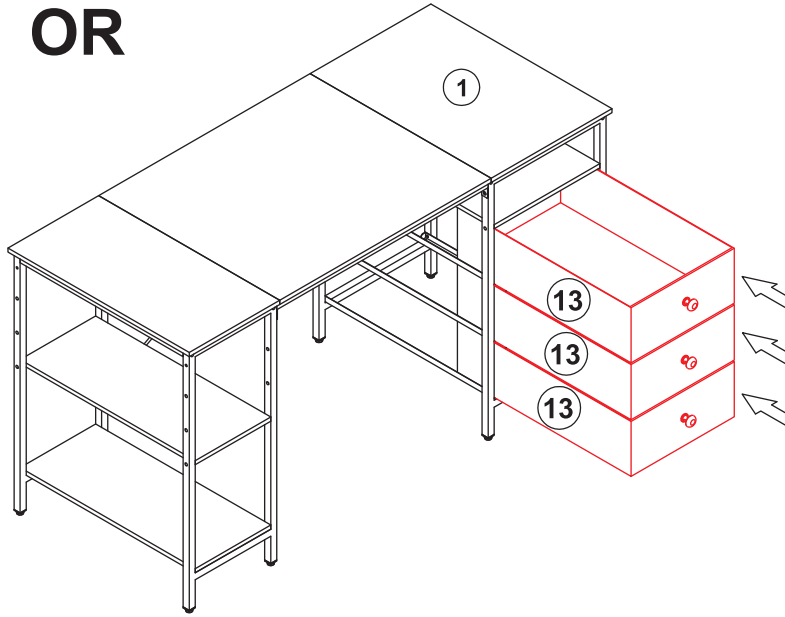

16

G

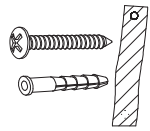

x 2 pcs

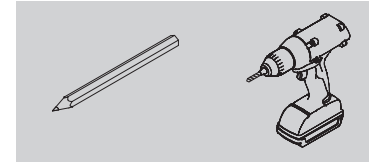

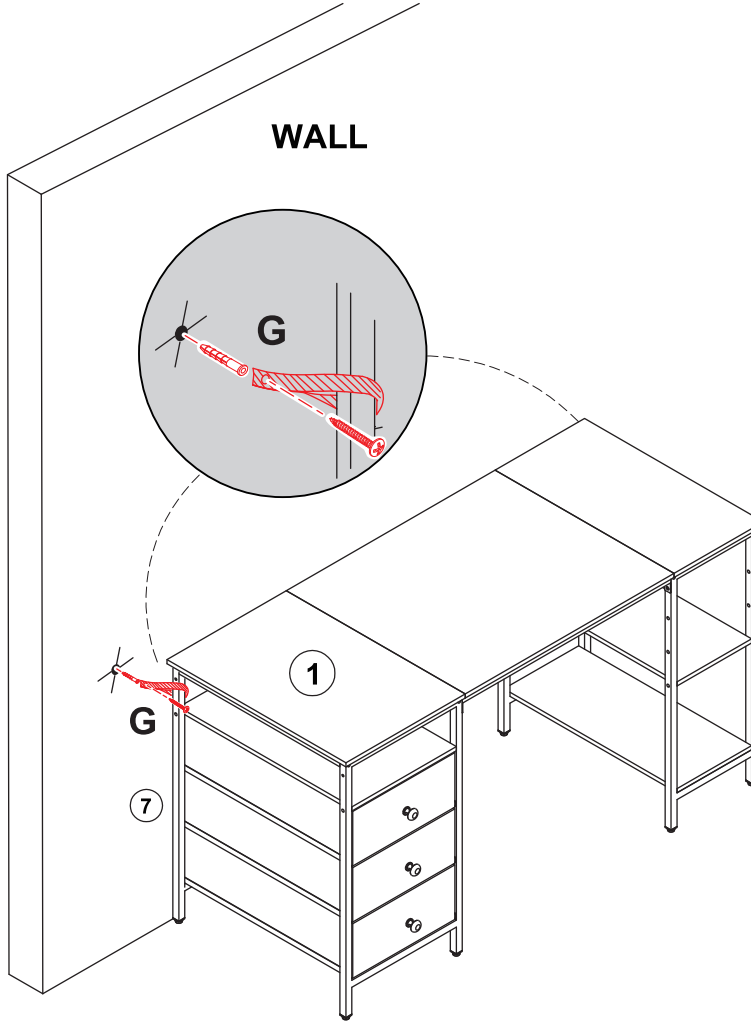

OR

