Sofa
Instruction Manual

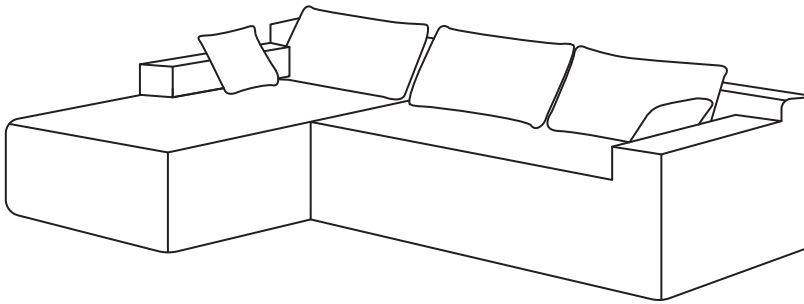

Thank you for purchasing this sofa!
Please read the instructions and safety warnings carefully before use to ensure proper operation and a satisfying experience.

Scan the QR code for the installation video

Phone Number: +18776771091

Contact Email: Support@homrelexa.com

EN

General Guidelines

- Please read the following instruction carefully and use the product accordingly.
- Please keep this manual and hand it over when you transfer the product.
- This summary may not include every detail of all variations and considered steps. Please contact us when further information and help are needed.

Notes

- The product is intended for indoor use only. The product must be assembled and used in accordance with the provisions of the manual. Personal injury and/or damage to product may occur if products are used outside of their intended purposes and/or if products have been changed/modified from their original design. The seller does not assume any responsibility or liability with respect to any injury/damage caused by incorrect assembly or improper use.
- Avoid long-term exposure to humid environments to prevent mildew.
- Keep the product away from fire sources and high temperatures. Do not expose the product to direct sunlight.
- Do not place any hot objects on the surface of the product.
- If there are any defective or missing parts after unpacking, please cease assembly immediately and contact us.
- Please assemble the item on a spacious surface and do not place the unwrapped product directly on the ground to avoid product damage.
- Please do not stand or sit on the wooden boards.
- Please wear gloves during the assembly and/or disassembly process to avoid scratches from any sharp edges.
- Please match the corresponding part and fitting based on the part number in the manual.
- Please keep the product away from sharp, pointed objects and corrosive substances to prevent product damage.

Warnings

- Children are not allowed to assemble the product. During assembly, keep all any small parts out of the reach of children as they may be fatal if swallowed or inhaled.
- Children are forbidden to climb or play on the product to avoid serious bodily injury caused by the toppling.
- Keep plastic packing bags out of reach of children to avoid any potential danger, such as suffocation.
- The maximum static load capacity of the product is 408 kg (900 lbs). Do not place overweight items on it.
- Only use the provided utility knife to open the plastic bag wrapping the sofa. Do Not use blades or any other sharp tools.

DE

Einleitung

- Bitte lesen Sie die folgende Anleitung aufmerksam durch und verwenden Sie das Produkt sachgemäß.
- Bewahren Sie diese Anleitung gut auf und händigen Sie sie bei Weitergabe des Produkts an Dritte ebenfalls mit aus.
- Aus Gründen der Übersicht können nicht alle Details zu allen Varianten und denkbaren Montagen beschrieben werden. Wenn Sie weitere Informationen und Hilfe benötigen, kontaktieren Sie uns bitte.

Hinweise

- Das Produkt ist nur zum Gebrauch in Innenräumen vorgesehen. Montieren und verwenden Sie das Produkt nur wie in dieser Anleitung beschrieben. Eine andere Verwendung oder eine Veränderung/ein Umbau des Produktes ist nicht erlaubt und kann zu Verletzungen und/oder Beschädigungen des Produktes führen. Der Händler übernimmt keine Haftung für Schäden, die durch unsachgemäßen Gebrauch oder falsche Montage entstanden sind.
- Stellen Sie das Produkt bitte nicht über einen längeren Zeitraum hinweg in einer feuchten Umgebung auf, um Schimmel zu vermeiden.

- Halten Sie das Produkt von Feuerquellen fern. Setzen Sie es zudem keinen hohen Temperaturen und keiner direkten Sonneneinstrahlung aus.
- Stellen Sie keine heißen Gegenstände auf die Oberfläche des Produkts.
- Überprüfen Sie nach dem Auspacken des Produktes, ob es einwandfrei aussieht und alle Einzelteile vorhanden sind. Montieren Sie das Produkt bitte nicht, wenn Teile fehlen oder defekt sind. Kontaktieren Sie uns in diesem Falle bitte umgehend.
- Die Montage des Produktes sollte in einem ausreichend großen Raum durchgeführt werden. Legen Sie die ausgepackten Einzelteile bitte nicht direkt auf den Boden, um Beschädigungen zu vermeiden.
- Setzen oder stellen Sie sich bitte nicht auf die Holzwerkstoffplatten.
- Beim Aufbau und/oder Abbau des Produktes sollten Sie stets Handschuhe tragen, um durch scharfe Kanten der Einzelteile verursachte Verletzungen zu vermeiden.
- Jedes Einzelteil ist mit einem Buchstaben/einer Nummer gekennzeichnet. In den Montageschritten der Anleitung wird Bezug auf diese Buchstaben/Nummern genommen, damit Sie die Teile richtig zuordnen können.
- Falls Einzelteile bei der Montage nicht zueinander passen sollten, überprüfen Sie bitte anhand der Anleitung, ob Sie die richtigen Teile genutzt haben.
- Ziehen Sie die Schrauben bei der Montage bitte nicht sofort an. Erst nachdem Sie alle Schrauben in die vorgebohrten Öffnungen eingesetzt haben, sollten Sie diese vorsichtig festziehen.
- Prüfen Sie regelmäßig den festen Sitz der Schrauben. Falls notwendig, sollten Sie die Schrauben nachziehen.
- Wählen Sie verschüttetes Wasser oder andere Flüssigkeiten auf dem Produkt sofort mit einem trockenen Tuch ab.
- Das Produkt darf nicht mit scharfen Gegenständen oder aggressiven chemischen Substanzen in Kontakt kommen, da es ansonsten zu Beschädigungen der Oberfläche kommen könnte.

Warnhinweise

- Halten Sie Kinder während der Montage vom Arbeitsbereich fern. Zum Lieferumfang gehören viele Kleinteile, die beim Verschlucken oder Inhalieren lebensgefährlich sein können.
- Um durch Umkippen verursachte Verletzungen zu vermeiden, dürfen sich Kinder unter keinen Umständen auf das Produkt stellen, auf dieses klettern oder damit spielen.
- Verwahren Sie Verpackungsteile wie Folien oder Plastikbeutel nur an Orten, die Kindern nicht zugänglich sind. Verpackungsteile bergen oftmals nicht erkennbare Gefahren (z.B. Erstickungsgefahr).
- Die maximale statische Tragfähigkeit des Produkts beträgt 408 kg (900 lbs). Bitte stellen Sie keine übergewichtigen Gegenstände darauf.
- Verwenden Sie zum Öffnen der Plastiktüte, in die das Sofa eingeschweißt war, ausschließlich das mitgelieferte Universalmesser. Verwenden Sie keine Klingen oder andere scharfe Werkzeuge.

FR

Introduction

- Lisez attentivement ces instructions et utilisez votre produit d'après ce mode d'emploi.
- Conservez ces instructions. Si vous souhaitez offrir ce produit à un tiers, joignez obligatoirement ce mode d'emploi.
- Pour des raisons de clarté, les détails concernant chaque variante ou montage envisageable ne peuvent être tous décrits. Si vous souhaitez obtenir plus d'informations ou si vous rencontrez certains problèmes non traités de manière détaillée dans ces instructions, veuillez nous contacter.

Notes

- Le produit est destiné uniquement à un usage intérieur. Il doit être assemblé et utilisé conformément aux instructions. Les utilisations qui ne correspondent pas à la description ci-dessus ou les transformations de l'article ne sont pas autorisées. Le vendeur ne prend aucune responsabilité des dommages causés par un montage incorrect ou une utilisation non conforme.
- Ne placez pas le produit dans un environnement à humidité élevée afin d'éviter le développement de moisissures.
- Éloignez le produit de toute source d'incendie et des températures élevées. Ne pas exposer le produit aux rayons directs du soleil.
- Ne pas placer d'objets chauds sur la surface du produit.

- S'il y a des pièces défectueuses ou manquantes après le déballage, veuillez arrêter immédiatement le montage et nous contacter.
- Veuillez assembler le produit sur une surface spacieuse et ne pas placer le produit déballé directement sur le sol pour éviter d'endommager le produit.
- Veuillez ne pas vous tenir debout ou vous asseoir sur les planches de bois.
- Veuillez porter des gants pendant le montage et le démontage afin de ne pas vous blesser.
- Veuillez faire correspondre la pièce et la ferrure correspondantes en vous basant sur le numéro de pièce figurant dans le manuel.
- Si la pièce ne correspond pas à la ferrure, veuillez vérifier la pièce comme indiqué dans ce manuel.
- Veuillez d'abord positionner et régler les pièces en faisant référence à la notice de montage, puis effectuer un serrage progressif.
- Vérifiez régulièrement le serrage des vis. En cas de nécessité, resserrez-les.
- Si vous renversez de l'eau ou un autre liquide sur la surface, essuyez-la immédiatement avec une serviette sèche.
- Veuillez écarter le produit de tout objet pointu et coupant et de toute substance corrosive pour éviter quelconque endommagement.

Avertissements

- Il est interdit aux enfants d'assembler le produit. L'utilisation par les enfants doit être faite sous la surveillance des adultes. Dans le cas contraire, le vendeur ne prend aucune responsabilité pour les dommages matériels ou même physiques.
- Il est interdit aux enfants de monter sur le produit ou de jouer avec. Le renversement du produit causerait des accidents, avec des risques plus ou moins graves.
- Pour éviter les dangers potentiels (par exemple les étouffements), gardez toutes les pièces et les emballages (films, sacs plastiques, polystyrènes, etc.) hors de la portée des enfants.
- La capacité de charge statique maximale du produit est de 408 kg (900 lb). Ne mettez pas d'objets trop lourds dessus.
- Utilisez seulement le couteau fourni pour ouvrir le sac en plastique qui enveloppe le canapé. N'utilisez ni lame ni aucun autre outil tranchant.

IT

Linee guida generali

- Leggere attentamente le seguenti istruzioni e utilizzare il prodotto di conseguenza.
- Conservare il presente manuale e consegnarlo in caso di trasferimento del prodotto.
- Questo riepilogo potrebbe non includere tutti i dettagli di tutte le varianti e i passaggi considerati. Contattateci per ulteriori informazioni e assistenza.

Note

- Il prodotto è destinato esclusivamente all'uso interno. Il prodotto deve essere assemblato e utilizzato in conformità con le disposizioni del manuale. Possono verificarsi lesioni personali e/o danni al prodotto se i prodotti vengono utilizzati al di fuori degli scopi previsti e/o se i prodotti sono stati modificati rispetto al loro design originale. Il venditore non si assume alcuna responsabilità per eventuali lesioni/danni causati da un montaggio errato o da un uso improprio.
- Evitare l'esposizione prolungata ad ambienti umidi per prevenire la formazione di muffa.
- Tenere il prodotto lontano da fonti di calore e da temperature elevate. Non esporre il prodotto alla luce solare diretta.
- Non posizionare oggetti caldi sulla superficie del prodotto.
- Se dopo aver disimballato il prodotto si riscontrano parti difettose o mancanti, interrompere immediatamente il montaggio e contattarci.
- Montare il prodotto su una superficie spaziosa e non appoggiarlo direttamente a terra senza imballo per evitare danni.
- Non salire o sedersi sulle assi di legno.
- Indossare guanti durante il montaggio e/o lo smontaggio per evitare graffi causati da bordi taglienti.

- Abbinare il pezzo e l'accessorio corrispondente in base al codice articolo riportato nel manuale.
- Tenere il prodotto lontano da oggetti taglienti, appuntiti e sostanze corrosive per evitare danni.

Avvertenze

- Il montaggio del prodotto non è consentito ai bambini. Durante il montaggio, tenere tutti i piccoli pezzi fuori dalla portata dei bambini, poiché potrebbero essere fatali se ingeriti o inalati.
- È vietato ai bambini arrampicarsi o giocare sul prodotto per evitare gravi lesioni personali causate dal ribaltamento.
- Tenere i sacchetti di plastica fuori dalla portata dei bambini per evitare potenziali pericoli, come il soffocamento.
- La capacità di carico statico massima del prodotto è di 408 kg (900 libbre). Non appoggiarvi sopra oggetti eccessivamente pesanti.
- Utilice únicamente el cúter incluido para abrir la bolsa de plástico que envuelve el sofá. No utilice cuchillas ni otras herramientas afiladas.

ES

Acerca del manual

- Por favor, lea detenidamente las instrucciones y respete los debidos usos del producto.
- Por favor, conserve bien este manual y en caso de cesión, no omita entregarlo junto al producto.
- Este manual podría no incluir todos los detalles de cada paso del montaje. Si necesita ayuda o información adicional, póngase en contacto con nosotros.

Notas

- El producto está destinado exclusivamente para uso doméstico. Monte y utilice el producto según las instrucciones del manual. Podrían producirse lesiones personales y/o daños en el producto si se utiliza fuera de sus fines previstos o si se ha modificado el diseño original. El fabricante o el vendedor no se responsabilizan de lesiones o daños causados por montaje o uso incorrecto.
- Evite la exposición prolongada a ambientes húmedos para prevenir el moho.
- Mantenga el producto alejado de fuentes de fuego y altas temperaturas. No exponga el producto directamente a la luz solar.
- No coloque objetos calientes sobre la superficie del producto.
- Si hay piezas defectuosas o faltantes al desembalar, interrumpa el montaje inmediatamente y contáctenos.
- Monte el artículo en una superficie espaciosa y no coloque el producto desembalado directamente en el suelo para evitar daños.
- No se pare ni se siente en los tableros de madera.
- Use guantes durante el montaje y/o desmontaje para evitar cortes por bordes afilados.
- Haga coincidir las piezas y accesorios según el número de pieza del manual.
- Si la pieza no coincide con el accesorio, verifique según se especifica en este manual.
- Apriete todas las tuercas gradualmente solo después de alinearlas con los orificios pretaladrados.
- Verifique periódicamente el apriete de los tornillos durante el uso. Si es necesario, apriételos nuevamente para garantizar integridad estructural.
- Si derrama agua u otro líquido en la superficie, límpielo inmediatamente con un paño seco.
- Mantenga el producto alejado de objetos afilados y sustancias corrosivas para evitar daños.

Advertencias

- Los niños no pueden montar el producto. Durante el montaje, mantenga todas las piezas pequeñas fuera del alcance de los niños, ya que pueden ser mortales si se ingieren o inhalan.
- Está prohibido que los niños trepen o jueguen con el producto para evitar lesiones corporales graves causadas por el derrumbe.
- Mantenga las bolsas de plástico de embalaje fuera del alcance de los niños para evitar cualquier peligro potencial, como la asfixia.
- La capacidad máxima de carga estática del producto es de 408 kg (900 lb). No coloque objetos con sobrepeso sobre él.

- Utilizzare solo il taglierino in dotazione per aprire il sacchetto di plastica che avvolge il divano. Non utilizzare lame o altri utensili affilati.

KR

일반 지침

- 다음 지침을 주의 깊게 읽고 제품을 올바르게 사용하십시오.
- 본 설명서를 보관하시고 제품 이전 시 전달해 주십시오.
- 본 요약에는 모든 변형 및 고려된 단계의 세부 정보가 포함되어 있지 않을 수 있습니다. 추가 정보 및 도움이 필요하시면 당사에 문의하십시오.

참고

- 본 제품은 실내에서만 사용하도록 설계되었습니다. 설명서의 규정에 따라 조립 및 사용해야 합니다. 원래 용도 이외의 용도로 사용하거나 원래 설계에서 변경/수정한 경우 신체적 부상 및/또는 제품 손상이 발생할 수 있습니다. 판매자는 잘못된 조립 또는 부적절한 사용으로 인한 부상/손상에 대해 어떠한 책임도 지지 않습니다.
- 곰팡이 발생을 방지하기 위해 습한 환경에 장기간 노출되지 않도록 하십시오.
- 제품을 화기 및 고온 근처에 두지 마십시오. 직사광선에 노출시키지 마십시오.
- 제품 표면에 뜨거운 물체를 올려놓지 마십시오.
- 포장을 푼 후 결함이 있거나 누락된 부품이 있는 경우 즉시 조립을 중단하고 당사에 문의하십시오.
- 제품 손상을 방지하기 위해 넓은 공간에서 제품을 조립하고 포장을 푼 제품을 바닥에 직접 놓지 마십시오.
- 나무판 위에 서거나 앉지 마십시오.
- 조립 및/또는 분해 과정에서 날카로운 모서리에 긁힘이 발생하지 않도록 장갑을 착용하십시오.
- 설명서의 부품 번호를 기준으로 해당 부품과 부속품을 연결하십시오.
- 제품 손상을 방지하기 위해 날카롭고 뾰족한 물체 및 부식성 물질로부터 제품을 멀리하십시오.

주의 사항

- 어린이는 제품을 조립할 수 없습니다. 조립 중에는 모든 작은 부품을 어린이의 손이 닿지 않는 곳에 보관하십시오. 삼키거나 흡입할 경우 치명적일 수 있습니다.
- 넘어짐으로 인한 심각한 신체 부상을 방지하기 위해 어린이가 제품에 올라가거나 그 위에서 놀지 마십시오.
- 질식과 같은 잠재적 위험을 방지하기 위해 비닐 포장 백은 어린이의 손이 닿지 않는 곳에 보관하십시오.
- 제품의 최대 정적 하중 용량은 408kg(900파운드)입니다. 과중량의 물건을 올려놓지 마십시오.
- 소파를 포장한 비닐 봉지를 열 때는 제공된 칼만 사용하세요. 칼날이나 기타 날카로운 도구는 사용하지 마세요.

PARTS LIST

Carton A

A x 1 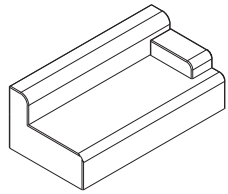 **Right Sofa**	**B** x 3 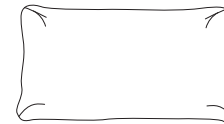 **Pillow**

Carton B

C x 1 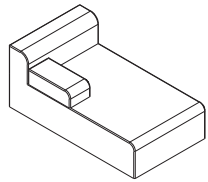 **Left Chaise Sectional Sofa**	**D** x 2  **Throw pillow**

ASSEMBLY INSTRUCTION

STEP 1

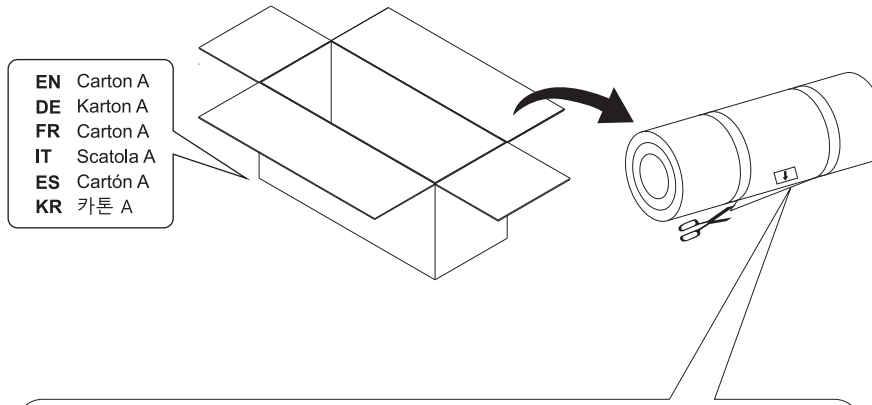

EN Gently open it from here! Be careful not to scratch your sofa!
DE Öffnen sie es von hier aus vorsichtig! Achten sie darauf, ihr sofa nicht zu zerkratzern!
FR Ouvrez-le doucement par ici ! Attention à ne pas rayer votre canapé !
IT Aprilo delicatamente da qui! Fai attenzione a non graffare il divano!
ES Ábrelo con cuidado desde aquí. ¡cuidado de no arañar el sofá!
KR 여기서부터 조심스럽게 열어주세요! 소파가 긁히지 않도록 조심하세요!

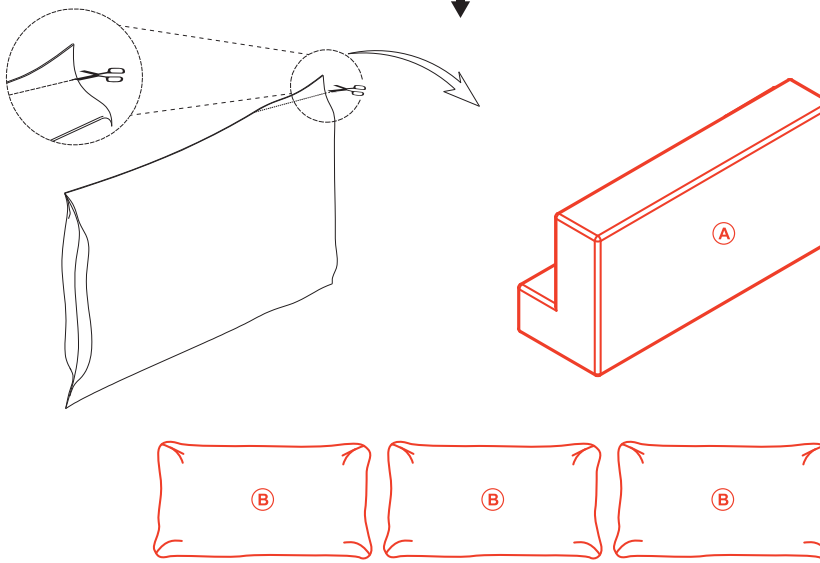

STEP 2

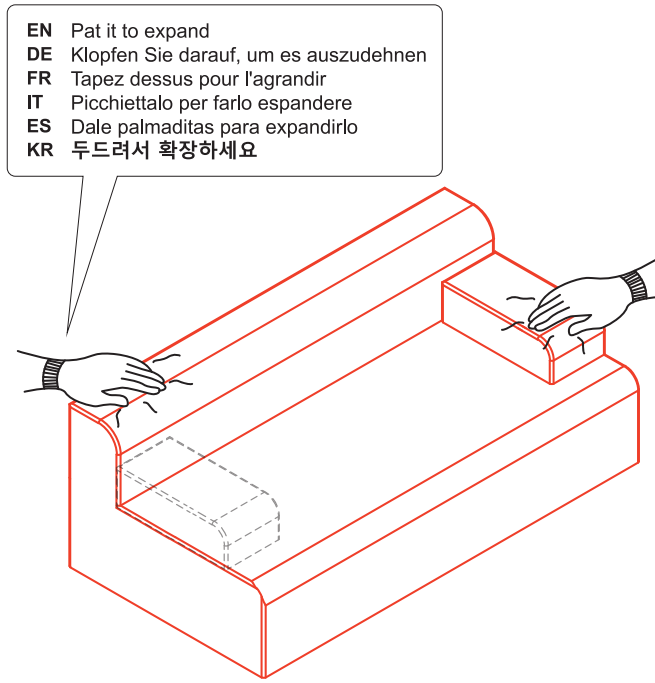



EN Please be patient. Our product will recover 80% in 3 days and fully recover within 7 days.

DE Bitte haben Sie Geduld. Unser Produkt erholt sich innerhalb von 3 Tagen zu 80 % und ist innerhalb von 7 Tagen vollständig wiederhergestellt.

FR Veuillez patienter. Notre produit récupérera 80 % de ses propriétés en 3 jours et sera entièrement fonctionnel en 7 jours.

IT Si prega di avere pazienza. Il nostro prodotto si riprenderà all'80% in 3 giorni e completamente entro 7 giorni.

ES Tenga paciencia. Nuestro producto se recuperará al 80 % en 3 días y se recuperará por completo en 7 días.

KR 조금만 기다려 주세요. 저희 제품은 3일 안에 80% 회복되고, 7일 안에 완전히 회복됩니다.

STEP 3

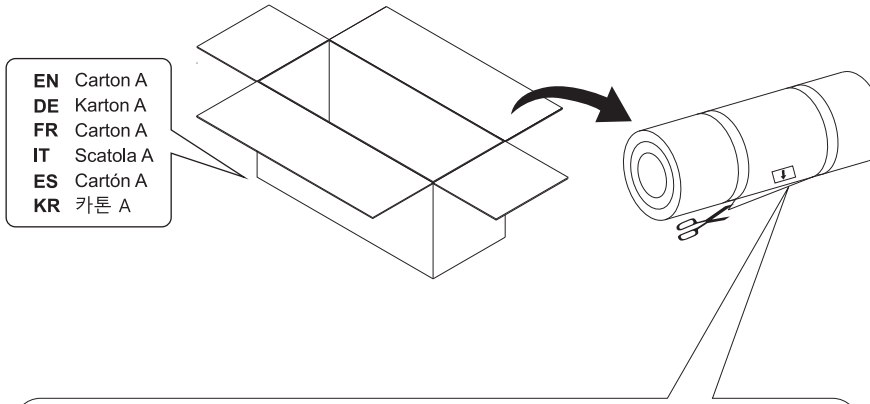

EN Gently open it from here! Be careful not to scratch your sofa!
DE Öffnen sie es von hier aus vorsichtig! Achten sie darauf, ihr sofa nicht zu zerkratzern!
FR Ouvrez-le doucement par ici ! Attention à ne pas rayer votre canapé !
IT Aprilo delicatamente da qui! Fai attenzione a non graffare il divano!
ES Ábrelo con cuidado desde aquí. ¡cuidado de no arañar el sofá!
KR 여기서부터 조심스럽게 열어주세요! 소파가 긁히지 않도록 조심하세요!

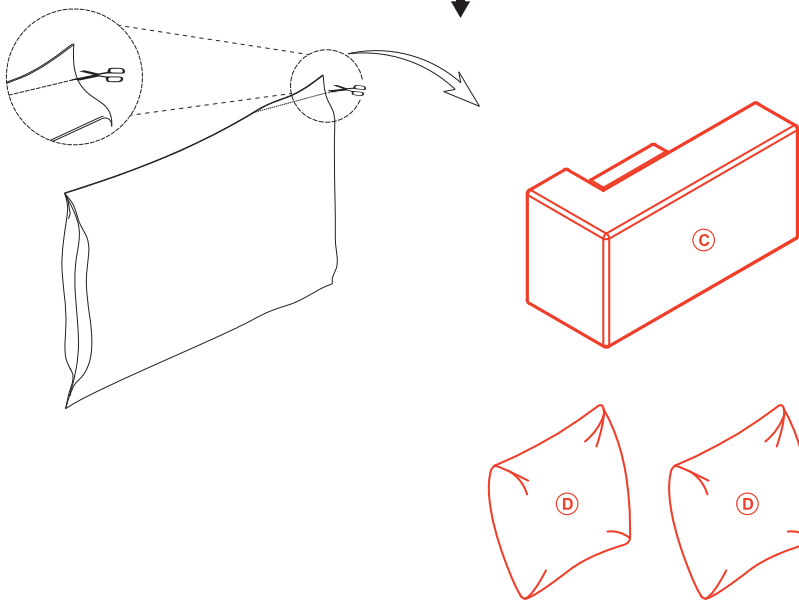

ASSEMBLY

STEP 4

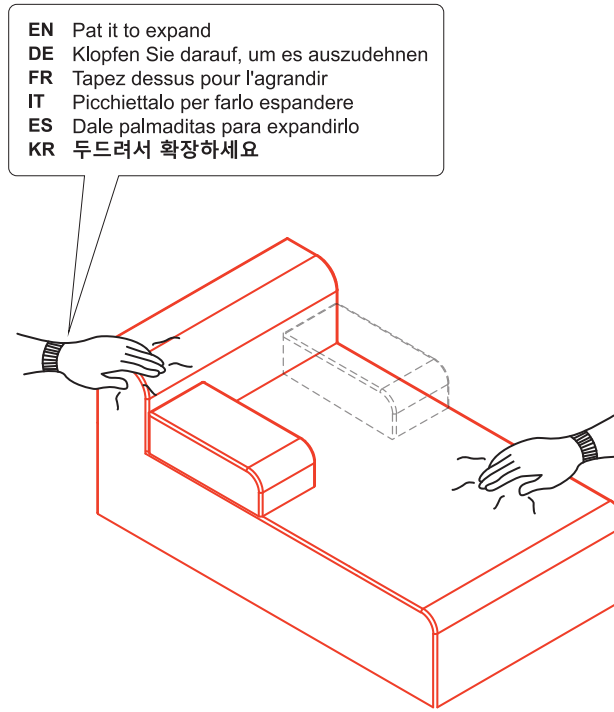



EN Please be patient. Our product will recover 80% in 3 days and fully recover within 7 days.

DE Bitte haben Sie Geduld. Unser Produkt erholt sich innerhalb von 3 Tagen zu 80 % und ist innerhalb von 7 Tagen vollständig wiederhergestellt.

FR Veuillez patienter. Notre produit récupérera 80 % de ses propriétés en 3 jours et sera entièrement fonctionnel en 7 jours.

IT Si prega di avere pazienza. Il nostro prodotto si riprenderà all'80% in 3 giorni e completamente entro 7 giorni.

ES Tenga paciencia. Nuestro producto se recuperará al 80 % en 3 días y se recuperará por completo en 7 días.

KR 조금만 기다려 주세요. 저희 제품은 3일 안에 80% 회복되고, 7일 안에 완전히 회복됩니다.

STEP 4

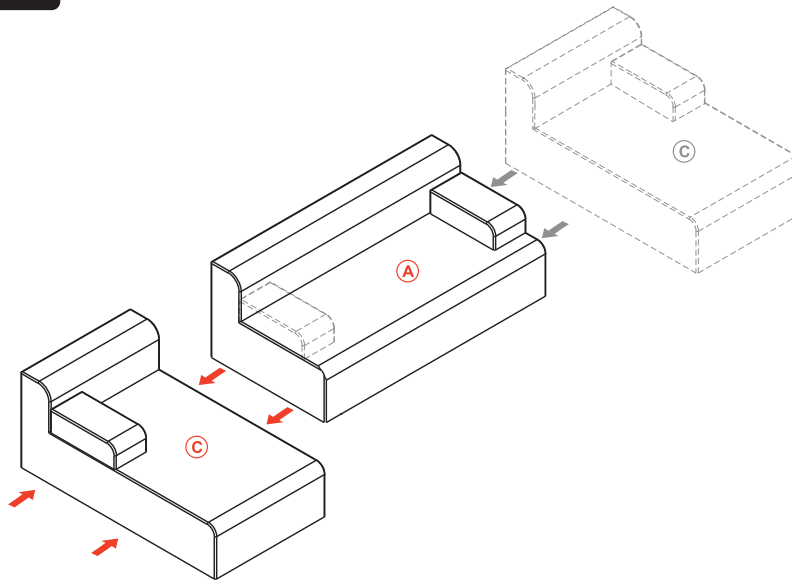

STEP 5

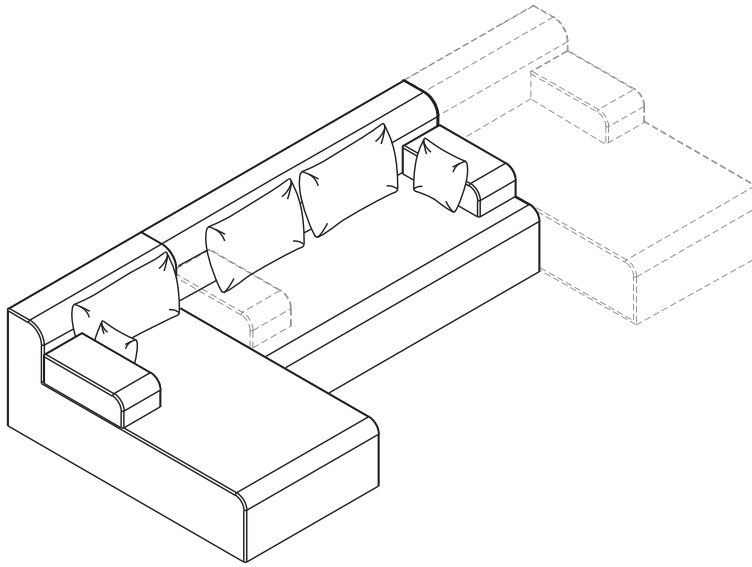

SAFETY AND CARE ADVICE

Thank you for choosing our product. To ensure optimal performance and safety, please read this instruction manual carefully before installation and use.

- Considering the size and weight of the sofa, we recommend two adults to assemble the sofa, on a carpeted or padded area, in the room that it is intended for. Approximate assembly time: 30 minutes.
- Please do not throw away any of the packaging or the instruction until you have checked all the components and hardware and the furniture is fully assembled. Please ensure that the packaging is disposed of in a safe and environmentally friendly way.
- Keep all components and packaging out of reach of children or animals to avoid risk of choking or suffocation.
- Please do not remove the cover and do not wash it.

Your cushions come vacuum packed and sealed for shipping. To restore the cushion's original shape, follow the steps below.

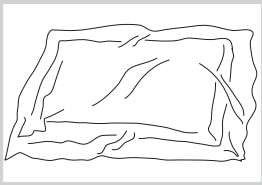

Open the vacuum bag carefully.

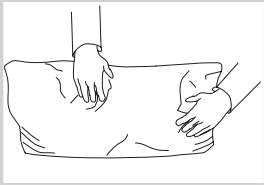

Press and tap with both hands from the side to fully inhale air.

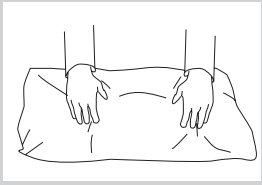

Press and tap with both hands from the front to fully inflate.

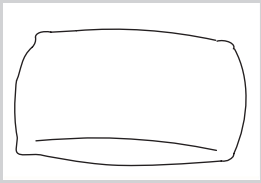

Carefully smooth out each section until the surface is even.

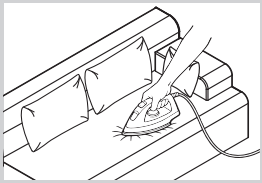

Steam ironing can restore the wrinkles on the surface of a sofa.

After packing up, place them in somewhere dry and ventilated. After about 72–96 hours, it can be restored to the best use condition.

⚠ SICHERHEITS- UND PFLEGEHINWEISE

Vielen Dank, dass Sie sich für unser Produkt entschieden haben. Um optimale Leistung und Sicherheit zu gewährleisten, lesen Sie diese Bedienungsanleitung vor der Installation und Verwendung sorgfältig durch.

- Aufgrund der Größe und des Gewichts des Sofas empfehlen wir, dass zwei Erwachsene das Sofa auf einer mit Teppich oder Polsterung ausgelegten Fläche im vorgesehenen Raum aufbauen. Die Montagezeit beträgt ca. 30 Minuten.
- Bewahren Sie alle Komponenten und die Verpackung außerhalb der Reichweite von Kindern und Tieren auf, um Erstickungsgefahr zu vermeiden.
- Bitte werfen Sie die Verpackung und die Anleitung erst weg, wenn Sie alle Komponenten und Beschläge überprüft und das Möbelstück vollständig montiert haben. Bitte sorgen Sie für eine sichere und umweltfreundliche Entsorgung der Verpackung.
- Bitte den Bezug nicht abnehmen und nicht waschen.

Ihre Kissen werden vakuumverpackt und für den Versand versiegelt geliefert. Um die ursprüngliche Form des Kissens wiederherzustellen, befolgen Sie die folgenden Schritte.

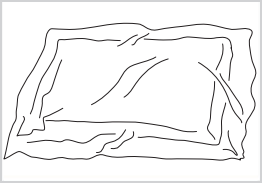

Öffnen Sie den Vakuumbeutel vorsichtig.

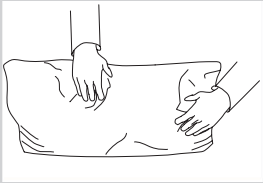

Drücken und klopfen Sie mit beiden Händen von der Seite, um die Luft vollständig einzusaugen.

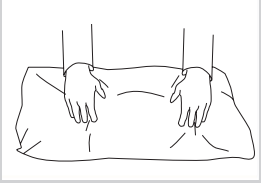

Drücken und klopfen Sie mit beiden Händen von vorne, um den Beutel vollständig aufzublasen.

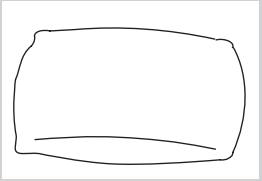

Glätten Sie jeden Abschnitt sorgfältig, bis die Oberfläche eben ist.

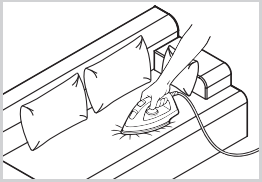

Dampfbügeln kann Falten auf der Sofaoberfläche glätten.

Nach dem Verpacken an einem trockenen und belüfteten Ort aufbewahren. Nach etwa 72–96 Stunden können sie wieder in den optimalen Nutzungszustand versetzt werden.

CONSEILS DE SÉCURITÉ ET D'ENTRETIEN

Merci d'avoir choisi notre produit. Pour garantir des performances et une sécurité optimales, veuillez lire attentivement ce manuel d'instructions avant l'installation et l'utilisation.

- Compte tenu de la taille et du poids du canapé, nous recommandons à deux adultes de l'assembler, sur une surface recouverte de moquette ou de tissu, dans la pièce prévue à cet effet. Temps de montage approximatif : 30 minutes.
- Conserver tous les composants et l'emballage hors de portée des enfants et des animaux afin d'éviter tout risque d'étouffement ou de suffocation.
- Veuillez ne jeter ni l'emballage ni la notice avant d'avoir vérifié tous les composants et la quincaillerie et que le meuble soit entièrement assemblé. Veuillez vous assurer que l'emballage est éliminé de manière sûre et respectueuse de l'environnement.
- Veuillez ne pas retirer la housse et ne pas la laver.

Vos coussins sont emballés sous vide et scellés pour l'expédition. Pour leur redonner leur forme d'origine, suivez les étapes ci-dessous.

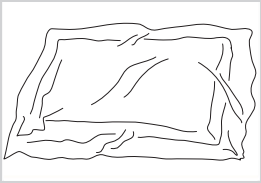

Ouvrez délicatement le sac sous vide.

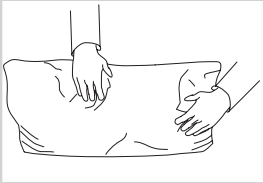

Appuyez et tapotez avec les deux mains sur le côté pour aspirer complètement l'air.

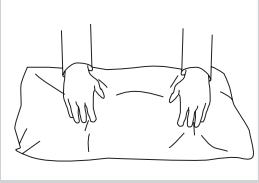

Appuyez et tapotez avec les deux mains sur l'avant pour gonfler complètement.

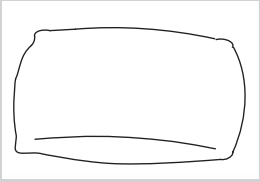

Lissez chaque section soigneusement jusqu'à ce que la surface soit uniforme.

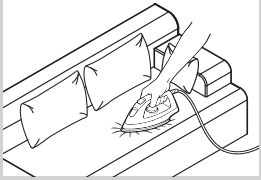

Le repassage à la vapeur permet d'éliminer les plis sur la surface d'un canapé.

Après les avoir emballés, placez-les dans un endroit sec et aéré. Après environ 72 à 96 heures, ils pourront être remis en parfait état.

⚠ CONSIGLI DI SICUREZZA E CURA

Grazie per aver scelto il nostro prodotto. Per garantire prestazioni e sicurezza ottimali, leggere attentamente questo manuale di istruzioni prima dell'installazione e dell'uso.

- Considerate le dimensioni e il peso del divano,consigliamo di montare il divano in due adulti, su una superficie rivestita di moquette o imbottita, nella stanza a cui è destinato. Tempo di montaggio approssimativo: 30 minuti.
- Tenere tutti i componenti e l'imballaggio fuori dalla portata di bambini o animali per evitare il rischio di soffocamento.
- Si prega di non gettare via l'imballaggio o le istruzioni finché non si sono controllati tutti i componenti e la ferramenta e il mobile non è completamente assemblato. Assicurarsi che l'imballaggio venga smaltito in modo sicuro e rispettoso dell'ambiente.
- Si prega di non rimuovere la fodera e di non lavarla.

I cuscini vengono consegnati confezionati sottovuoto e sigillati per la spedizione. Per ripristinare la forma originale del cuscino, seguire i passaggi indicati di seguito.

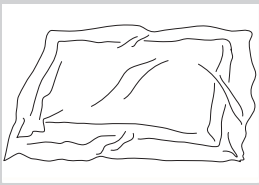

Aprire con cautela il sacchetto dell'aspirapolvere.

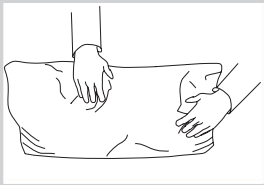

Premere e picchiettare con entrambe le mani lateralmente per aspirare completamente l'aria.

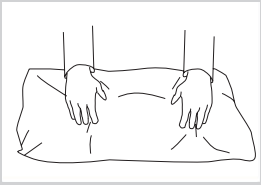

Premere e picchiettare con entrambe le mani frontalmente per gonfiare completamente.

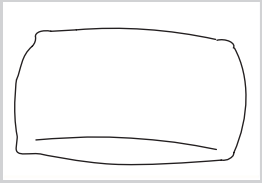

Lisciare con cura ogni sezione fino a ottenere una superficie uniforme.

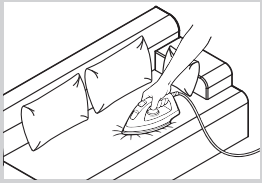

La stiratura a vapore può eliminare le pieghe dalla superficie di un divano.

Dopo averli imballati, riponeteli in un luogo asciutto e ventilato. Dopo circa 72-96 ore, potrete ripristinarli alle migliori condizioni d'uso.

⚠ CONSEJOS DE SEGURIDAD Y CUIDADO

Gracias por elegir nuestro producto. Para garantizar un rendimiento óptimo y la máxima seguridad, lea atentamente este manual de instrucciones antes de instalarlo y usarlo.

- Considerando el tamaño y el peso del sofá, recomendamos que lo monten dos adultos, sobre una superficie alfombrada o acolchada, en la habitación a la que está destinado. Tiempo aproximado de montaje: 30 minutos.
- Mantenga todos los componentes y el embalaje fuera del alcance de los niños o animales para evitar el riesgo de asfixia o asfixia.
- No tire el embalaje ni las instrucciones hasta que haya comprobado todos los componentes y herrajes y el mueble esté completamente montado. Asegúrese de desechar el embalaje de forma segura y respetuosa con el medio ambiente.
- No retire la funda ni la lave.

Sus cojines se envían envasados al vacío y sellados. Para restaurar su forma original, siga los pasos a continuación.

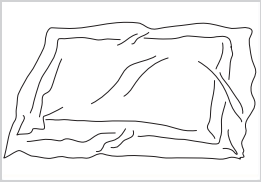

Abra la bolsa de vacío con cuidado.



Presione y golpee con ambas manos desde un lateral para inflar completamente el aire.

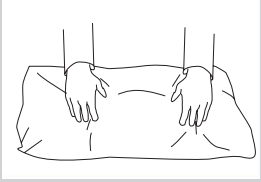

Presione y golpee con ambas manos desde la parte delantera para inflar completamente.

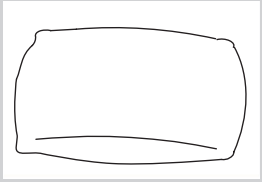

Alise cuidadosamente cada sección hasta que la superficie quede uniforme.

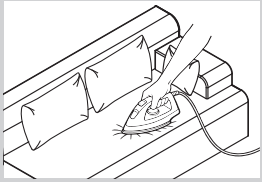

Planchar con vapor puede restaurar las arrugas de la superficie de un sofá.

Después de empacarlos, guárdelos en un lugar seco y ventilado. Después de unas 72 a 96 horas, podrán restaurarse a su estado óptimo de uso.

⚠ 안전 및 관리 조언

저희 제품을 선택해 주셔서 감사합니다. 최적의 성능과 안전을 위해 설치 및 사용 전에 본 사용 설명서를 주의 깊게 읽어 주시기 바랍니다.

- 소파의 크기와 무게를 고려하여, 소파를 설치할 방의 카펫이나 쿠션이 깔린 공간에서 성인 두 명이 소파를 조립하는 것을 권장합니다. 조립 시간은 약 30 분입니다.
- 모든 구성품과 하드웨어를 확인하고 가구를 완전히 조립하기 전까지는 포장재나 설명서를 버리지 마세요. 포장재는 안전하고 환경 친화적인 방법으로 폐기해 주세요.
- 질식이나 질식 위험을 방지하기 위해 모든 구성품과 포장을 어린이나 동물의 손이 닿지 않는 곳에 보관하세요.
- 커버를 제거하거나 세탁하지 마십시오.

쿠션은 진공 포장되어 배송됩니다. 쿠션의 원래 모양을 복원하려면 아래 단계를 따르세요.

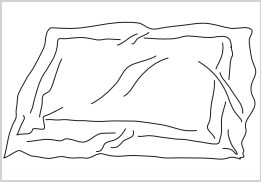

진공 포장 백을 조심스럽게 뜯으세요.

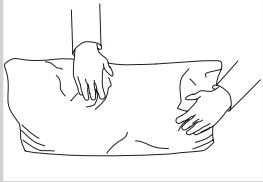

양손으로 옆면을 누르고 가볍게 두드려 공기를 완전히 빼내세요.

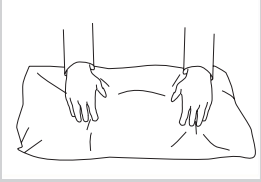

양손으로 앞면을 누르고 가볍게 두드려 완전히 부풀리세요.

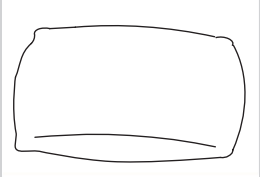

표면이 고르게 될 때까지 각 부분을 조심스럽게 펴주세요.

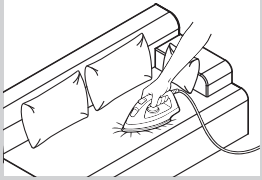

스팀 다리미를 사용하면 소파 표면의 주름을 제거할 수 있습니다.

포장 후에는 건조하고 통풍이 잘 되는 곳에 보관하세요. 약 72~96시간 후에 최상의 상태로 복원할 수 있습니다.

FREE COMBINATION / FREIE KOMBINATION / COMBINAISON GRATUITE
COMBINAZIONE GRATUITA / COMBINACIÓN LIBRE / 무료 조합

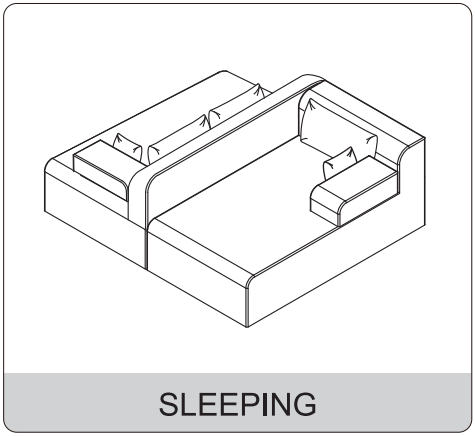

SLEEPING

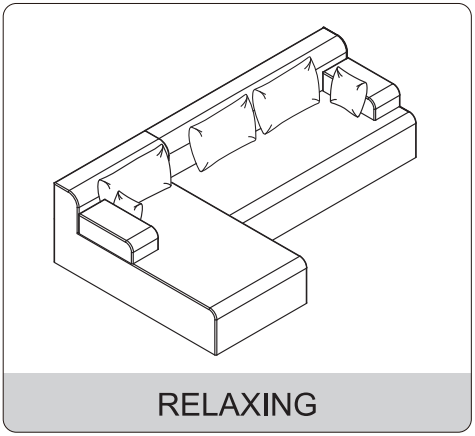

RELAXING

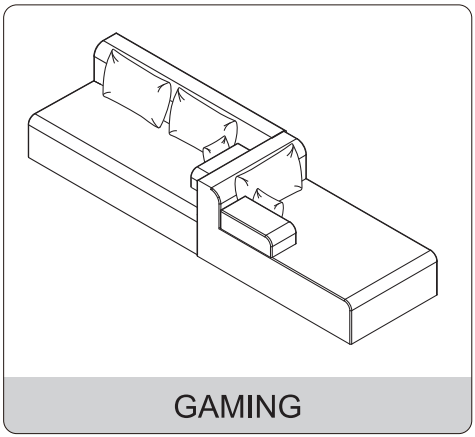

GAMING

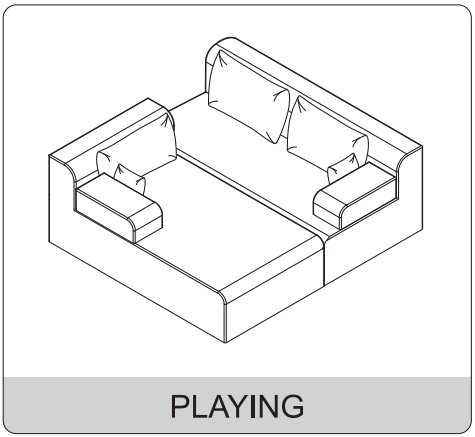

PLAYING